JUPITER

Für die frische Küche

DE Gebrauchsanleitung Raspel
EN Operating Instructions Grater
FR Mode d'emploi de la râpe
IT Istruzioni per l'uso della grattugia a dischi
NL Gebruikshandleiding rasp
DA Brugsvejledning rasp
SV Bruksanvisning multistrimlare
NO Bruksanvisning for rasp

Gebrauchsanleitung Raspel

DE **Herzlichen Glückwunsch zum Kauf Ihres neuen JUPITER-Küchengeräts. Sie haben sich für ein hochwertiges und modernes Küchengerät entschieden. Weitere Informationen zu diesem und zu weiteren Produkten finden Sie im Internet auf www.jupiter-gmbh.de.**

Dieses Gerät ist zum Raspeln von Lebensmitteln in haushaltsüblichen Mengen im Haushalt oder in haushaltsähnlichen, **nichtgewerblichen** Anwendungen bestimmt.
Haushaltsähnliche Anwendungen umfassen z. B. die Verwendung in Mitarbeiterküchen von Läden, Büros, landwirtschaftlichen und anderen gewerblichen Betrieben, kleinen Hotels und ähnlichen Wohneinrichtungen. Verwenden Sie das Gerät nur für haushaltübliche Verarbeitungsmengen und nur für den Kurzzeitbetrieb von max. 10 Minuten. Das Gerät ist wartungsfrei.

Lesen Sie vor der Inbetriebnahme des Geräts die Gebrauchsanleitung und besonders die Sicherheitshinweise aufmerksam.
Bewahren Sie die Gebrauchsanleitung sorgfältig und immer mit dem Gerät auf.

⚠ Wichtige Hinweise für Ihre Sicherheit

⚠ WARNUNG Gefahr eines Stromschlags!
- Stecken Sie vor dem Reinigen des Geräts den Netzstecker aus.
- Tauchen Sie das Gerät und die Anschlussleitung nicht in Wasser.
- Halten Sie das Gerät und die Anschlussleitung nicht unter fließendes Wasser.
- Benutzen Sie das Gerät nur, wenn die Anschlussleitung und das Gerät keine Beschädigungen aufweisen.

⚠ VORSICHT Verletzungsgefahr durch scharfe Teile!
Die Schneiden der Scheiben sind sehr scharf! Handhaben Sie die Scheiben vorsichtig.

⚠ VORSICHT Verletzungsgefahr durch rotierende Teile!
- Nicht bei laufendem Motor in das Gerät greifen.
- Führen Sie das Schneidgut niemals von Hand zu. Verwenden Sie immer den Stopfer **A**.

⚠ VORSICHT Unbeabsichtigter Motoranlauf!
- Trennen Sie das Gerät vom Stromnetz (Ausstecken des Netzsteckers):
  - nach jedem Gebrauch
  - bei Verlassen des Raumes
  - bei einem Stromausfall
  - bei Fehlfunktion.

- Beachten Sie die Angaben auf dem Typenschild und betreiben Sie das Gerät nur entsprechend diesen Angaben.
- Betreiben Sie das Gerät nur in zusammengebautem Zustand. Nie ohne aufgesetztes **und verriegeltes** Raspel-Ober- und -Unterteil betreiben!
- Kinder dürfen das Gerät nicht benutzen. Auch nicht zum Spielen.
- Dieses Gerät kann von Personen mit eingeschränkten physischen, sensorischen oder geistigen Fähigkeiten oder einem Mangel an Erfahrung und/oder Wissen verwendet werden, wenn sie beaufsichtigt werden oder bezüglich des sicheren Gebrauchs des Geräts unterwiesen wurden und die daraus resultierenden Gefahren verstanden haben.
- Um Beschädigungen zu vermeiden, halten Sie mit dem Gerät und der Anschlussleitung Abstand von scharfen Kanten und heißen Flächen.
- Reparaturen am Gerät dürfen nur durch den JUPITER-Kundendienst ausgeführt werden.

Lieferumfang

- Raspel
- 5 Scheiben
- Gebrauchsanleitung

Bestandteile der Raspel

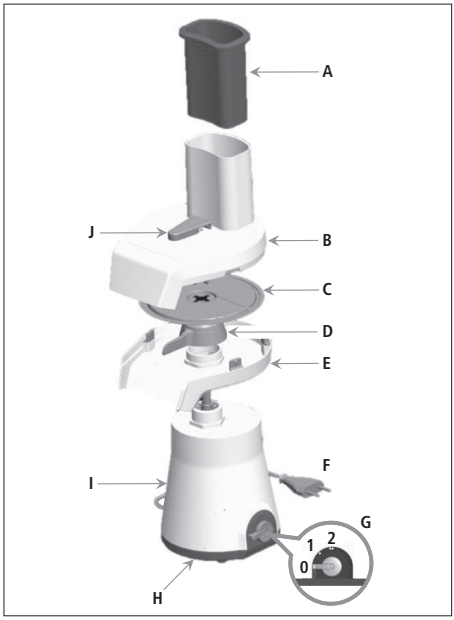

A Stopfer
B Raspel-Oberteil
C Scheibe
D Wischer
E Raspel-Unterteil
F Anschlussleitung mit Netzstecker
G Ein-/Ausschalter (3-stufig)
H Typenschild

Technische Änderungen vorbehalten, alle Angaben ohne Gewähr.

I Antriebseinheit
J Verriegelungsschieber

Scheibe wechseln

1 Stellen Sie sicher, dass der Netzstecker des Geräts ausgesteckt ist und der Ein-/Ausschalter **G** auf **0** steht!
2 Entnehmen Sie den Stopfer **A** aus dem Oberteil **B**.
3 Drehen Sie den Verriegelungsschieber **J** um 90° gegen den Uhrzeigersinn.
4 Nehmen Sie Oberteil **B** und Unterteil **E** **zusammen** von der Antriebseinheit **I** ab und drehen Sie beide Teile **zusammen** auf den Kopf.
5 Nehmen Sie das Unterteil **E** ab.
6 Nehmen Sie den Wischer **D** von der Scheibenaufnahme.
7 Nehmen Sie die Scheibe **C** von der Scheibenaufnahme.
TIPP: Kippen Sie dazu die Scheibe aus dem Oberteil in die Hand.

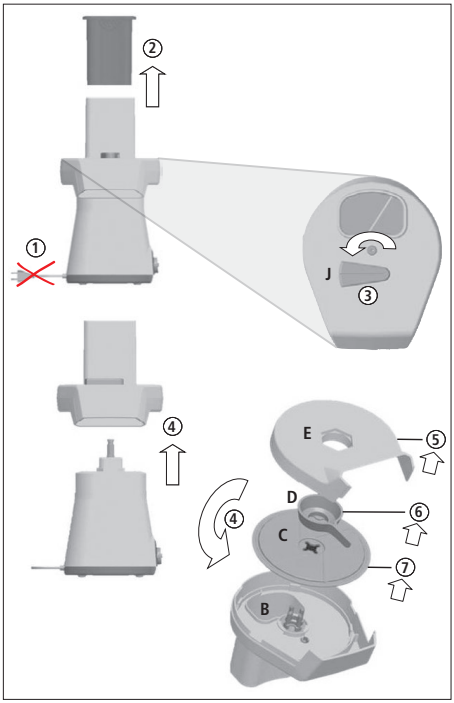

- Der Einbau der Scheibe und der Zusammenbau der Raspel erfolgt in umgekehrter Reihenfolge.
WICHTIG: Zum Verriegeln des Ober- und Unterteils mit der Antriebseinheit drehen Sie unbedingt den Verriegelungsschieber **J** um 90° im Uhrzeigersinn bis zum rechten Anschlag. Nie ohne aufgesetztes **und verriegeltes** Raspel-Ober- und -Unterteil betreiben!

Inbetriebnahme

- Stellen Sie sicher, dass der Netzstecker des Geräts ausgesteckt ist und der Ein-/Ausschalter **G** auf **0** steht!
- Vor dem ersten Gebrauch reinigen Sie alle Bestandteile des Geräts gründlich (siehe Abschnitt **Reinigung**).
- Betreiben Sie das Gerät nur in zusammengebautem Zustand. Nie ohne aufgesetztes **und verriegeltes** Raspel-Ober- und -Unterteil betreiben!
- Stellen Sie das Gerät auf einen rutschfesten, ebenen und sauberen Untergrund.
- Stellen Sie eine Auffangschale unter den Auslauf.
- Stecken Sie den Netzstecker ein.

Gerät einschalten

⚠ VORSICHT Verletzungsgefahr durch rotierende Teile!
Nicht bei laufendem Motor in das Gerät greifen.

HINWEIS **Überhitzung des Motors!**
Lüftungsöffnungen der Antriebseinheit nicht abdecken!

HINWEIS **Beschädigung durch zu lange Betriebsdauer!**
Das Gerät ist nur für den Kurzzeitbetrieb von max. 10 Minuten geeignet. Danach muss das Gerät abkühlen.

Das Gerät verfügt über einen 3-stufigen Ein-/Ausschalter.

- Stufe 0: **0** AUS
- Stufe 1: • 60 U/min
- Stufe 2: •• 120 U/min

Lebensmittel verarbeiten

Füllen Sie das zu verarbeitende Lebensmittel portionsweise in die Einfüllöffnung des Oberteils ein. Schieben Sie mit dem Stopfer **A** nach.
INFO: Übermäßiges Stopfen beschleunigt nicht die Verarbeitung.

Gerät außer Betrieb setzen

- Schalten Sie das Gerät aus (Ein-/Ausschalter **G** auf **0**).
- Stecken Sie den Netzstecker aus.

Reinigung

⚠ WARNUNG Gefahr eines Stromschlags!
Stecken Sie vor dem Reinigen des Geräts den Netzstecker aus.

⚠ VORSICHT Verletzungsgefahr durch scharfe Teile!
Die Schneiden der Scheiben sind sehr scharf! Handhaben Sie die Scheiben vorsichtig.

HINWEIS **Beschädigung durch Spülmaschine!**
Die Bestandteile des Geräts sind nicht spülmaschinengeeignet. Reinigen Sie die Bestandteile nur mit lauwarmem Wasser und Spülmittel.

- Antriebseinheit niemals in Wasser tauchen und nie unter fließendes Wasser halten.

- Reinigen Sie die Antriebseinheit nur mit einem feuchten Tuch.
- Demontieren Sie das Gerät und reinigen Sie alle Bestandteile mit lauwarmem Wasser und Spülmittel.

Aufbewahrung

Bewahren Sie das Gerät in der Originalverpackung, trocken, staubfrei, kühl und für Kinder unzugänglich auf.

Hinweise zur Entsorgung

Dieses Gerät ist entsprechend der europäischen Richtlinie 2012/19/EU über Elektro- und Elektronik-Altgeräte (WEEE) gekennzeichnet. Die Richtlinie gibt den Rahmen für eine EU-weit gültige Rücknahme und Verwertung der Altgeräte vor. Über die aktuellen Entsorgungshinweise informieren Sie sich bitte bei Ihrem Fachhändler oder bei der Gemeindeverwaltung.

Original JUPITER-Scheiben

HINWEIS **Mögliche Beschädigung des Geräts!**
Verwenden Sie nur original JUPITER-Scheiben. Scheiben anderer Hersteller können die Raspel beschädigen.

INFO: Die gewünschte Seite der Scheibe nach oben gerichtet in die Raspel einlegen.

Typ		Verwendung
1 A/B [1) 2)]		Raspelscheibe grob/fein
2 A/B [1) 2)]		Schneidscheibe dick/dünn
3 A/B [1) 2)]		Stäbchenscheibe dick/dünn
4 [1)]		Feinreibscheibe
5 [1)]		Kronenhiebscheibe

1) Im Lieferumfang enthalten.
2) Doppelseitige Verwendung.

Technische Änderungen vorbehalten, alle Angaben ohne Gewähr.

Operating Instructions Grater

EN **Congratulations on the purchase of your new JUPITER kitchen appliance. You have chosen a high-quality, modern appliance. Further information on this and other products is available on our website at www.jupiter-gmbh.de.**

This appliance is intended for grating ingredients in normal domestic quantities in a domestic environment or in domestic-like, **non-commercial** applications.
Domestic-like applications include, for example, use in staff break rooms in shops, offices, agricultural and other commercial businesses, small hotels and similar residential facilities. Only use this appliance for normal domestic quantities and only for short-interval use of max. 10 minutes at a time. The appliance is maintenance-free.

Please read the operating instructions and, in particular, the safety notes, before using the appliance for the first time.
Keep the operating instructions safe and always store them with the appliance.

⚠ Important safety notes

⚠ WARNING Risk of electric shock!
- Unplug the appliance from the mains before cleaning.
- Never immerse the appliance or the power supply cord in water.
- Never hold the appliance or the power supply cord under running water.
- Do not use the appliance if there is any evidence of damage to either the appliance itself or the power supply cord.

⚠ CAUTION Sharp parts can cause injury!
The cutting surfaces of the discs are very sharp! Handle the discs carefully.

⚠ CAUTION Rotating parts can cause injury!
- Never put your hand into the appliance when the motor is running.
- Never insert the food to be processed into the appliance by hand. Always use the pusher **A**.

⚠ CAUTION Unintentional motor start-up!
- Unplug the appliance from the mains:
  - after every use
  - when leaving the room
  - in the event of a power cut
  - in the event of a malfunction.

- Note the information on the rating plate and only use the appliance in accordance with this information.
- Always ensure that the appliance is completely assembled before operating it. Never operate the grater without the top and bottom parts being attached **and locked**!
- Children should not use the appliance. They should not play with it either.
- This appliance may be used by persons with physical, sensory or mental disabilities, or by those who lack experience and/or knowledge, if they are supervised or have been instructed in the safe use of the appliance and have understood the dangers involved.
- In order to avoid damage, keep the appliance and the power supply cord away from sharp edges and hot surfaces.
- The appliance may only be repaired by JUPITER customer service.

Scope of delivery

- Grater
- 5 discs
- Operating instructions

Grater components

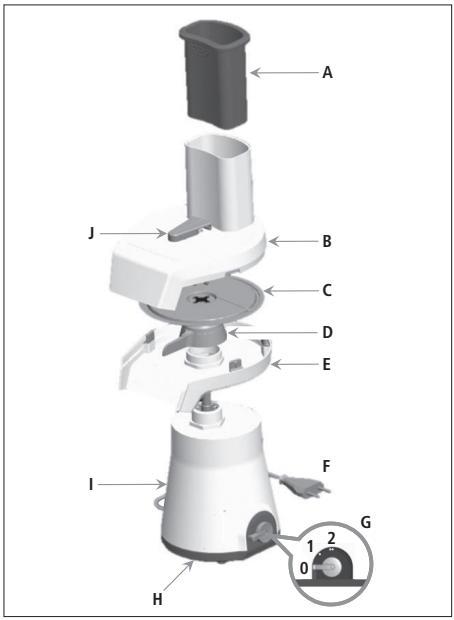

A Pusher
B Top part of the grater
C Disc
D Wiper
E Bottom part of the grater
F Power supply cord with mains plug
G On/off switch (3 levels)
H Rating plate
I Motor unit
J Locking slide

Subject to technical changes without notice; no responsibility is accepted for the accuracy of this information.

Changing the discs

1 Make sure that the appliance's plug is disconnected from the mains and that the on/off switch **G** is set to **0**.
2 Remove the pusher **A** from the top part **B**.
3 Turn the locking slide **J** 90° counter-clockwise.
4 Remove the top part **B** and bottom part **E** **together** from the motor unit **I** and turn both parts **together** upside down.
5 Remove the bottom part **E**.
6 Remove the wiper **D** from the disc mounting.
7 Remove the disc **C** from the disc mounting.
TIP: To do this, tip the disc out of the top part into your hand.

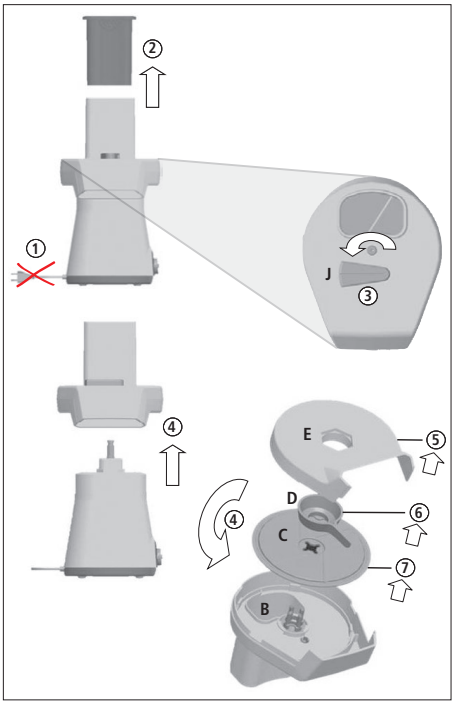

- To install a disc and re-assemble the grater, follow the steps described above in reverse order.
  IMPORTANT: To lock the top and bottom part with the motor unit, it is essential that you turn the locking slide **J** 90° clockwise until the right end stop. Never operate the grater without the top and bottom parts being attached **and locked**!

First use

- Make sure that the appliance's plug is disconnected from the mains and that the on/off switch **G** is set to **0**.
- Before using for the first time, thoroughly clean all parts of the appliance (see section **Cleaning**).
- Always ensure that the appliance is completely assembled before operating it. Never operate the grater without the top and bottom parts being attached **and locked**!
- Place the appliance on a non-slip, even and clean surface.
- Place the collecting pan under the outlet.
- Plug in the mains plug.

Switching on the appliance

⚠ CAUTION Rotating parts can cause injury!
Never put your hand into the appliance when the motor is running.

NOTE **Motor can overheat!**
Never cover the ventilation openings on the motor unit.

NOTE **Damage due to being operated for too long!**
The appliance is only suitable for short-interval operation of max. 10 minutes at a time. After that the appliance must cool down.

The appliance has a 3-level on/off switch.

- Level 0: **0** OFF
- Level 1: • 60 rpm
- Level 2: •• 120 rpm

Processing ingredients

Insert the ingredients to be processed into the filling opening of the top part in portions. Push them down using the pusher **A**.
INFO: Excessive pushing does not speed the process up.

Taking the appliance out of service

- Switch the appliance off (on/off switch **G** is set to **0**).
- Plug out the mains plug.

Cleaning

⚠ WARNING Risk of electric shock!
Unplug the appliance from the mains before cleaning.

⚠ CAUTION Sharp parts can cause injury!
The cutting surfaces of the discs are very sharp! Handle the discs carefully.

NOTE **Dishwasher can cause damage!**
The appliance components are not dishwasher-safe. Only clean the components using lukewarm water and washing-up liquid.

- Never immerse the motor unit in water and never hold it under running water.
- Only clean the motor unit using a damp cloth.
- Disassemble the appliance and clean it with lukewarm water and washing-up liquid.

Storage

Store the appliance in its original packaging, in a dry, dust-free and cool place that is out of reach of children.

Notes on disposal

This appliance is labelled in accordance with European Directive 2012/19/EU on Waste Electrical and Electronic Equipment (WEEE). The directive stipulates the EU-wide framework for the collection and recycling of old electrical devices. You can obtain the latest disposal information from the specialist trade or your local authority.

Original JUPITER discs

NOTE **Risk of damage to the appliance!**

Only use original JUPITER discs. Discs from other manufacturers can damage the grater.

INFO: Place the desired side of the disc facing upwards in the grater.

Type		Use
1 A/B [1) 2)]		Grater disc coarse/fine
2 A/B [1) 2)]		Cutting disc thick/thin
3 A/B [1) 2)]		Julienne disc thick/thin
4 [1)]		Fine grater disc
5 [1)]		Potato grater disc

1) Included in scope of delivery.
2) Double-sided disc.

Subject to technical changes without notice; no responsibility is accepted for the accuracy of this information.

Mode d’emploi de la râpe

FR **Félicitations pour votre achat de ce nouvel appareil ménager JUPITER. Avec lui, vous avez choisi un appareil de qualité et moderne. Vous trouverez plus d'informations à son sujet et sur nos autres produits sur Internet à l'adresse www.jupiter-gmbh.de.**

Cet appareil sert à râper des aliments en quantités usuelles d'un usage privé ou d'applications similaires **autres que professionnelles**.
Les applications d'un usage privé incluent par exemple une utilisation dans les cuisines des employés de boutiques, bureaux, exploitations agricoles et autres lieux de travail, les petits hôtels et infrastructures similaires. N'utilisez cet appareil que pour des quantités habituelles à un usage privé et pour une durée de fonctionnement ne dépassant pas 10 minutes. L'appareil est sans entretien.

Avant d'utiliser cet appareil pour la première fois, lisez son mode d'emploi et ses consignes de sécurité avec attention.
Conservez le mode d'emploi avec soin et toujours avec l'appareil.

⚠ Instructions importantes pour votre sécurité

⚠ AVERTISSEMENT Risque d'électrocution !
- Débranchez l'appareil avant de le nettoyer.
- Ne trempez pas l'appareil et son câble d'alimentation dans l'eau.
- Ne tenez pas l'appareil et son câble d'alimentation sous l'eau courante.
- N'utilisez l'appareil que si lui et son câble ne présentent pas de dommages.

⚠ ATTENTION Risque de blessures sur les pièces tranchantes !
Les lames des disques sont très aiguisées ! Manipulez les disques avec précaution.

⚠ ATTENTION Risque de blessures sur les pièces en rotation !
- Ne saisissez pas l'appareil quand le moteur est en marche.
- Ne guidez jamais l'aliment à couper à la main. Utilisez toujours le poussoir **A**.

⚠ ATTENTION Démarrage inopiné du moteur !
- Déconnectez l'appareil du secteur (débranchement de la prise secteur) :
  - après chaque utilisation
  - quand vous quittez la pièce
  - en cas de panne de courant
  - en cas de dysfonctionnement.
- Respectez les valeurs de la plaque signalétique et n'utilisez l'appareil que conformément à ces valeurs.
- N'utilisez l'appareil qu'une fois celui-ci assemblé. Ne l'utilisez jamais sans y avoir installé **et verrouillé** la partie supérieure et la partie inférieure de la râpe !
- Les enfants ne doivent pas utiliser l'appareil. Même pour jouer.
- Cet appareil ne peut être utilisé par des personnes souffrant de capacités physiques, sensorielles ou mentales déficientes, ou manquant d’expérience et/ou de connaissance que sous surveillance ou après avoir reçu les instructions nécessaires sur l’appareil et compris les risques potentiels de son utilisation.
- Pour éviter tous dégâts, maintenez l'appareil et son câble d'alimentation loin des arêtes tranchantes et des surfaces chaudes.
- Seul le service après-vente de JUPITER est habilité à effectuer des réparations sur l'appareil.

Éléments fournis

- Râpe
- 5 disques
- Mode d'emploi

Composants de la râpe

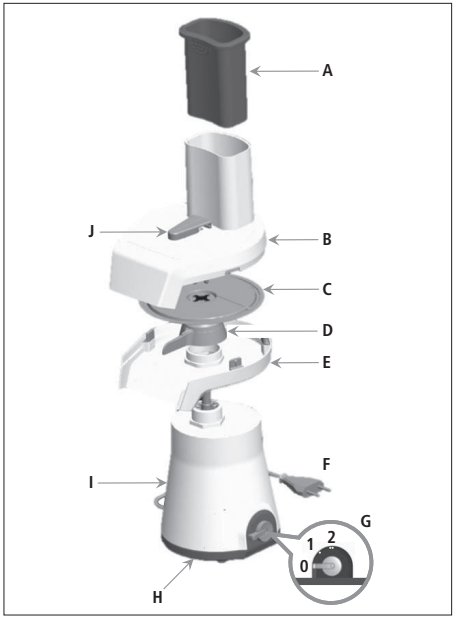

A Poussoir
B Partie supérieure de la râpe
C Disque
D Raclette
E Partie inférieure de la râpe
F Câble d'alimentation avec prise secteur
G Interrupteur (3 positions)

Toutes les données sont sans garantie et sous réserve de modifications techniques..

H Plaque signalétique
I Unité motrice
J Curseur de verrouillage

Changement de disque

1 Assurez-vous que la prise électrique de l'appareil est débranchée et que l'interrupteur **G** est sur **0** !
2 Retirez le poussoir **A** de la partie supérieure **B**.
3 Tournez le curseur de verrouillage **J** de 90° dans le sens contraire des aiguilles d'une montre.
4 Retirez **ensemble** la partie supérieure **B** et la partie inférieure **E** de l'unité motrice **I** et faites tourner les deux parties **ensemble** sur la tête.
5 Retirez la partie inférieure **E**.
6 Enlevez la raclette **D** du support de disque.
7 Enlevez le disque **C** de son support.
ASTUCE : pour ce faire, faites basculer le disque de la partie supérieure dans votre main.

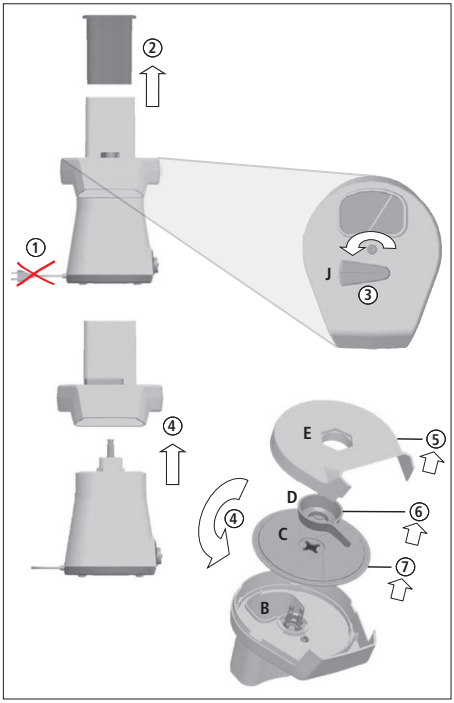

- La pose du disque et l'assemblage de la râpe s'effectuent dans l'ordre inverse.
IMPORTANT : pour verrouiller la partie supérieure et la partie inférieure avec l'unité motrice, tournez impérativement le curseur de verrouillage **J** de 90° dans le sens des aiguilles d'une montre jusqu'en butée (à droite). N'utilisez jamais l'appareil sans y avoir installé **et verrouillé** la partie supérieure et la partie inférieure de la râpe !

Mise en service

- Assurez-vous que la prise électrique de l'appareil est débranchée et que l'interrupteur **G** est sur **0** !
- Avant leur première utilisation, nettoyez soigneusement tous les éléments de l'appareil (voir la section **Nettoyage**).
- N'utilisez l'appareil qu'une fois celui-ci assemblé. Ne l'utilisez jamais sans y avoir installé **et verrouillé** la partie supérieure et la partie inférieure de la râpe !
- Placez l'appareil sur un plan antidérapant, plat et propre.
- Placez le bol de récupération sous le bec d'écoulement.
- Branchez la prise secteur.

Mise en marche de l'appareil

⚠ ATTENTION **Risque de blessures sur les pièces en rotation !**
Ne saisissez pas l'appareil quand le moteur est en marche.

NOTE **Surchauffe du moteur !**
Ne couvrez pas les ouvertures d'aération de l'unité motrice !

NOTE **Détérioration due à une trop longue durée de fonctionnement !**
L'appareil est conçu pour une durée de fonctionnement ne dépassant pas 10 minutes. Au bout de ce laps de temps, l'appareil doit refroidir.

L'appareil est équipé d'un interrupteur à 3 positions.

- Position 0 : **0** ARRÊT
- Position 1 : • 60 tr/min
- Position 2 : •• 120 tr/min

Traitement des aliments

Placez les aliments à travailler portion par portion dans l'ouverture de remplissage de la partie supérieure. Poussez-les avec le poussoir **A**.
INFO : un remplissage excessif n'accélèrera pas le processus.

Mise hors service de l'appareil

- Éteignez l'appareil (interrupteur **G** sur **0**).
- Débranchez la prise secteur.

Nettoyage

⚠ AVERTISSEMENT **Risque d'électrocution !**
Débranchez l'appareil avant de le nettoyer.

⚠ ATTENTION **Risque de blessures sur les pièces tranchantes !**
Les lames des disques sont très aiguisées ! Manipulez les disques avec précaution.

NOTE **Détérioration due à un passage au lave-vaisselle !**

Mode d'emploi de la râpe

Les composants de cet appareil ne sont pas adaptés au lave-vaisselle. Nettoyez les composants à l'eau chaude et au produit nettoyant.

- Ne plongez jamais l'unité motrice et ne la passez jamais sous l'eau courante.
- Nettoyez l'unité motrice uniquement avec un chiffon humide.
- Démontez l'appareil et nettoyez tous les composants à l'eau chaude et au produit nettoyant.

Remisage

Conservez l'appareil dans son emballage d'origine au sec, à l'abri de la poussière, au frais et hors d'atteinte des enfants.

Notes pour la mise au rebut

Cet appareil est identifié conformément à la Directive européenne 2012/19/UE sur les appareils électriques et électroniques (DEEE). Cette Directive définit le cadre de l'UE pour une reprise et un recyclage adéquats des anciens appareils ménagers. Veuillez vous informer sur les instructions actuelles de mise au rebut auprès de votre commerçant spécialisé ou de votre mairie.

Disque d'origine JUPITER

NOTE **Risque de détérioration de l'appareil !**

N'utilisez que des disques d'origine JUPITER. Les disques d'autres fabricants peuvent endommager la râpe.

INFO : positionnez le disque dans la râpe, face souhaitée orientée vers le haut.

Type		Utilisation
1 A/B [1) 2)]		Disque à émincer grossier/fin
2 A/B [1) 2)]		Disque à couper épais/fin
3 A/B [1) 2)]		Disque à bâtonnets épais/fin
4 [1)]		Disque à râper fin
5 [1)]		Disque à râper conique

1) Inclus.
2) Utilisation réversible.

Toutes les données sont sans garantie et sous réserve de modifications techniques..

Istruzioni per l'uso della grattugia a dischi

IT **Congratulazioni! Con l'acquisto del vostro nuovo apparecchio da cucina JUPITER avete scelto un prodotto moderno e di alta qualità. Per maggiori informazioni su questo e altri prodotti visitate il sito www.jupiter-gmbh.de.**

Questo apparecchio serve a grattugiare alimenti in quantità per l'uso domestico o per usi simili a quelli domestici e **non per usi commerciali**.
Gli usi simili a quelli domestici comprendono ad esempio cucine per collaboratori di piccoli studi, negozi, uffici, aziende agricole o altro tipo di aziende artigianali, nonché per l'utilizzo da parte di ospiti in piccoli alberghi e simili configurazioni residenziali. Utilizzare l'apparecchio solo per quantità tipiche per l'uso domestico e tempi di funzionamento brevi di max. 10 minuti. L'apparecchio non richiede manutenzione.

Leggere con attenzione le istruzioni per l'uso di questo apparecchio, in particolare la parte dedicata alle prescrizioni per la sicurezza.
Conservare con cura le istruzioni per l'uso, sempre insieme all'apparecchio.

⚠ Informazioni importanti per la vostra sicurezza

⚠ AVVERTENZA Pericolo di scossa elettrica!
- Prima di pulire l'apparecchio estrarre la spina.
- Non immergere l'apparecchio e il cavo di alimentazione in acqua.
- Non tenere l'apparecchio e il cavo di alimentazione sotto l'acqua corrente.
- Adoperare l'apparecchio solo se l'apparecchio stesso e il cavo di alimentazione non presentano danni.

⚠ ATTENZIONE Pericolo di ferimenti dato da componenti affilati!
I taglienti dei dischi sono molto affilati! Maneggiare i dischi con cautela.

⚠ ATTENZIONE Pericolo di ferimenti dato da organi rotanti!
- Non introdurre le mani nell'apparecchio con il motore in funzione.
- Non introdurre mai con le mani gli alimenti da tagliare. Utilizzare sempre il pressino **A**.

⚠ ATTENZIONE Avviamento del motore involontario!
- Staccare l'apparecchio dalla rete di alimentazione (estrarre la spina):
  - dopo averlo usato,
  - se si esce dalla stanza in cui si trova l'apparecchio,
  - in caso di black-out,
  - in caso di malfunzionamento.
- Osservare i dati riportati sulla targhetta e utilizzare l'apparecchio solo rispettando tali dati.
- Far funzionare l'apparecchio solo quando è completamente montato. Non far funzionare mai l'apparecchio senza aver montato **e bloccato** la parte superiore e inferiore della grattugia a dischi!
- I bambini non possono utilizzare l'apparecchio. Neanche per gioco.
- Questo apparecchio può essere utilizzato da persone con ridotte capacità mentali, sensoriali e fisiche e da persone con insufficiente esperienza e/o conoscenza solo se vengono sorvegliate o siano state istruite sull'uso sicuro dell'apparecchio e abbiano compreso i pericoli connessi.
- Per evitare danneggiamenti, tenere a dovuta distanza l'apparecchio e il cavo di alimentazione da spigoli vivi e da superfici calde.
- Le riparazioni dell'apparecchio possono essere effettuate solo dal servizio di assistenza JUPITER.

Dotazione

- Grattugia a dischi
- 5 dischi
- Istruzioni per l'uso

Componenti della grattugia a dischi

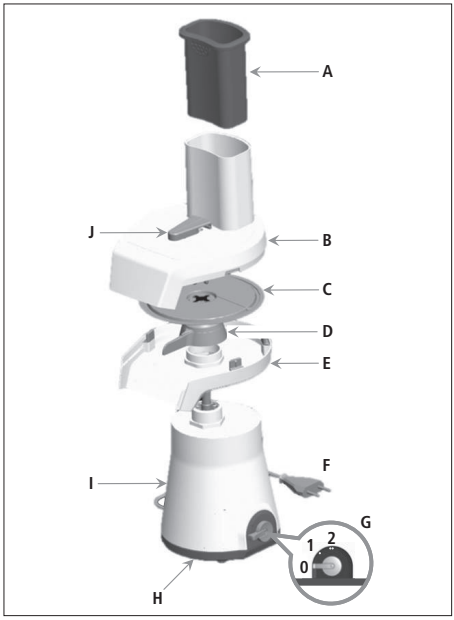

A Pressino
B Parte superiore della grattugia a dischi
C Disco
D Paletta
E Parte inferiore della grattugia a dischi
F Cavo di alimentazione con spina

Con riserva di modifiche tecniche, tutti i dati senza garanzia.

G Interruttore ON/OFF (3 posizioni)
H Targhetta
I Unità motore
J Cursore di blocco

Cambiare il disco

1. Assicurarsi che la spina dell'apparecchio sia staccata e l'interruttore ON/OFF **G** sia su **0**!
2. Sfilare il pressino **A** dalla parte superiore **B**.
3. Girare il cursore di blocco **J** di 90° in senso antiorario.
4. Rimuovere **insieme** la parte superiore **B** e la parte inferiore **E** dall'unità motore **I** e capovolgere **insieme** ambedue le parti.
5. Staccare la parte inferiore **E**.
6. Rimuovere la paletta **D** dall'alloggiamento del disco.
7. Rimuovere il disco **C** dall'alloggiamento del disco.
   CONSIGLIO: far cadere il disco nella mano inclinando la parte superiore.

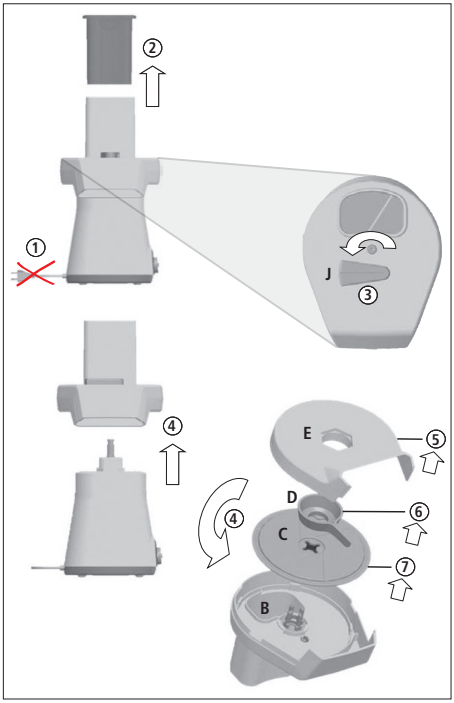

- Per montare il disco e riassemblare la grattugia a dischi procedere in ordine inverso.
  IMPORTANTE: per bloccare la parte superiore e quella inferiore con l'unità motore, è indispensabile girare il cursore di blocco **J** di 90° in senso orario, fino alla battuta destra. Non far funzionare mai l'apparecchio senza aver montato **e bloccato** la parte superiore e inferiore della grattugia a dischi!

Messa in funzione

- Assicurarsi che la spina dell'apparecchio sia staccata e l'interruttore ON/OFF **G** sia su **0**!
- Prima di utilizzare l'apparecchio nuovo pulire accuratamente tutti i suoi componenti (vedi paragrafo **Pulizia**).
- Far funzionare l'apparecchio solo quando è completamente montato. Non far funzionare mai l'apparecchio senza aver montato **e bloccato** la parte superiore e inferiore della grattugia a dischi!
- Posizionare l'apparecchio su un fondo piano, pulito e antiscivolo.
- Posizionare una ciotola sotto l'uscita.
- Inserire la spina.

Accendere l'apparecchio

⚠ ATTENZIONE Pericolo di ferimenti dato da organi rotanti!

Non introdurre le mani nell'apparecchio con il motore in funzione.

NOTA **Surriscaldamento del motore!**

Non coprire le feritoie di ventilazione dell'unità motore!

NOTA **Danni provocati dalla durata di funzionamento troppo lunga!**

L'apparecchio è idoneo solo per tempi di funzionamento brevi, di max. 10 minuti. Dopo, occorre far raffreddare l'apparecchio.

L'apparecchio è dotato di un interruttore ON/OFF a 3 posizioni.

- Posizione 0: **0** OFF
- Posizione 1: • 60 giri/min
- Posizione 2: •• 120 giri/min

Lavorare gli alimenti

Inserire gli alimenti da lavorare, in porzioni, nell'apertura di riempimento della parte superiore. Spingere gli alimenti con il pressino **A**.
INFORMAZIONE: pigiando esageratamente gli alimenti, non si accelera la lavorazione.

Spegnere l'apparecchio

- Spegnere l'apparecchio (interruttore ON/OFF **G** su **0**).
- Staccare la spina.

Pulizia

⚠ AVVERTENZA Pericolo di scossa elettrica!

Prima di pulire l'apparecchio estrarre la spina.

⚠ ATTENZIONE Pericolo di ferimenti dato da organi rotanti!

I taglienti dei dischi sono molto affilati! Maneggiare i dischi con cautela.

Istruzioni per l'uso della grattugia a dischi

NOTA **Danni provocati dalla lavastoviglie!**

I componenti dell'apparecchio non sono idonei al lavaggio in lavastoviglie. Lavare i componenti solo con acqua tiepida e detersivo per piatti.

- Non immergere mai l'unità motore in acqua né tenerla sotto l'acqua corrente.
- Pulire l'unità motore solo con un panno umido.
- Smontare l'apparecchio e lavare tutti i componenti con acqua tiepida e detersivo per piatti.

Conservazione

Conservare l'apparecchio nella confezione originale in un ambiente asciutto, privo di polvere, fresco e fuori dalla portata dei bambini.

Note sullo smaltimento

Questo apparecchio è contrassegnato ai sensi della direttiva comunitaria 2012/19/UE sui rifiuti di apparecchiature elettriche ed elettroniche (WEEE). Questa direttiva definisce le norme per la raccolta e il riciclaggio degli apparecchi dismessi valide su tutto il territorio dell'Unione Europea. Per informarsi sulle vigenti prescrizioni di smaltimento rivolgersi al rivenditore o all'amministrazione comunale.

Dischi JUPITER originali

NOTA **Possibile danneggiamento dell'apparecchio!**

Utilizzare esclusivamente dischi JUPITER originali. I dischi di altri fabbricanti potrebbero danneggiare la grattugia a dischi.

INFORMAZIONE: inserire il disco nella grattugia a dischi, con il lato desiderato rivolto verso l'alto.

Tipo		Uso
1 A/B [1) 2)]		Disco per grattugiare grosso/fine
2 A/B [1) 2)]		Disco per tagliare grosso/sottile
3 A/B [1) 2)]		Disco per tagliare a bastoncino grosso/sottile
4 [1)]		Disco per grattugiare extrafine
5 [1)]		Disco per grattugiare le patate

1) Compreso nella dotazione.
2) Utilizzo bilaterale.

Con riserva di modifiche tecniche, tutti i dati senza garanzia.

Gebruikshandleiding rasp

NL **Hartelijk gefeliciteerd met de aanschaf van uw nieuwe JUPITER-keukenapparaat. U hebt gekozen voor een hoogwaardig en modern keukenapparaat. Meer informatie over dit product en andere producten is te vinden op internet: www.jupiter-gmbh.de.**

Dit apparaat is bedoeld voor het raspen van levensmiddelen in huishoudelijke hoeveelheden in het huishouden of in op huishoudens gelijkende, **niet bedrijfsmatige** toepassingen. **Op huishoudens gelijkende toepassingen** zijn bijvoorbeeld het gebruik in keukens voor medewerkers in winkels, kantoren, agrarische en andere commerciële bedrijven, kleine hotels en vergelijkbare woonomgevingen. Gebruik het apparaat alleen voor huishoudelijke verwerkingshoeveelheden en slechts maximaal 10 minuten achter elkaar. Het apparaat is onderhoudsvrij.

Lees de gebruikshandleiding en met name de veiligheidsaanwijzingen aandachtig door, voordat u het apparaat in gebruik neemt.
Bewaar de gebruikshandleiding zorgvuldig en altijd samen met het apparaat.

⚠ Belangrijke aanwijzingen voor uw veiligheid

⚠ WAARSCHUWING Gevaar voor een elektrische schok!
- Haal de netstekker uit de contactdoos voordat u het apparaat schoonmaakt.
- Dompel het apparaat en de aansluitkabel niet onder in water.
- Houd het apparaat en de aansluitkabel niet onder stromend water.
- Gebruik het apparaat alleen wanneer de aansluitkabel en het apparaat geen beschadigingen vertonen.

⚠ PAS OP Gevaar voor letsel door scherpe onderdelen!
De snijvlakken van de schijven zijn heel scherp! Ga voorzichtig te werk met de schijven.

⚠ PAS OP Gevaar voor letsel door draaiende onderdelen!
- Grijp niet in het apparaat terwijl de motor draait.
- Voer de te snijden levensmiddelen nooit met de hand in. Gebruik altijd de stopper **A**.

⚠ PAS OP Onbedoelde start van de motor!
- Koppel het apparaat los van het stroomnet (stekker uit de contactdoos halen):
  - na elk gebruik
  - bij het verlaten van de ruimte
  - bij stroomuitval
  - bij storingen.

- Let op de informatie op het typeplaatje en gebruik het apparaat alleen volgens deze informatie.
- Gebruik het apparaat alleen wanneer het volledig gemonteerd is. Gebruik het apparaat nooit zonder opgezet **en vergrendeld** bovenste en onderste deel van de rasp!
- Kinderen mogen het apparaat niet gebruiken, ook niet om te spelen.
- Dit apparaat kan door mensen met beperkte lichamelijke, sensorische of geestelijke bekwaamheden of een gebrek aan ervaring en/of kennis worden gebruikt, mits zij onder toezicht staan of juiste onderricht over een veilig gebruik van het apparaat hebben ontvangen en mits zij begrijpen wat de mogelijke gevaren zijn.
- Houd het apparaat en de aansluitkabel uit de buurt van scherpe randen en hete oppervlakken om beschadigingen te voorkomen.
- Reparaties aan het apparaat mogen uitsluitend door de JUPITER-klantenservice worden uitgevoerd.

Leveringsomvang

- Rasp
- 5 schijven
- Gebruikshandleiding

Onderdelen van de rasp

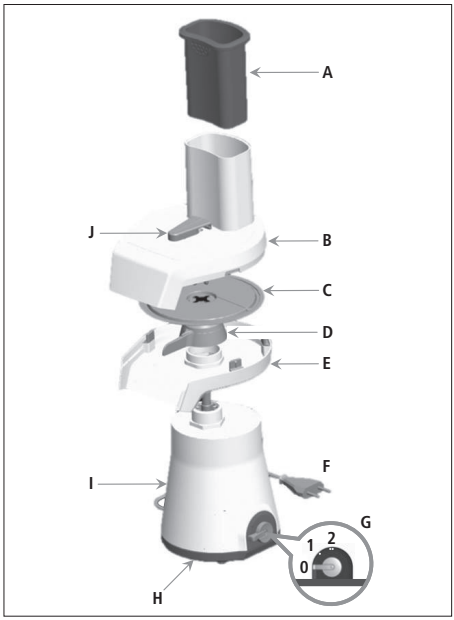

A Stopper
B Bovenste deel rasp
C Schijf
D Wisser
E Onderste deel rasp
F Aansluitkabel met netstekker
G Aan/uit-schakelaar (3 standen)
H Typeplaatje
I Aandrijving
J Vergrendelschuif

Technische wijzigingen voorbehouden. Alle gegevens onder voorbehoud.

Schijf verwisselen

1 Controleer of de netstekker van het apparaat losgekoppeld is en de aan/uit-schakelaar **G** op **0** staat!
2 Haal de stopper **A** uit het bovenste deel **B**.
3 Draai de vergrendelschuif **J** 90° tegen de wijzers van de klok in.
4 Neem het bovenste deel **B** en het onderste deel **E** **samen** van de aandrijving **I** af en draai beide delen **samen** op de kop.
5 Verwijder het onderste deel **E**.
6 Neem de wisser **D** uit de schijfopname.
7 Neem de schijf **C** uit de schijfopname.
TIP: Kantel de schijf uit het bovenste deel in uw hand.

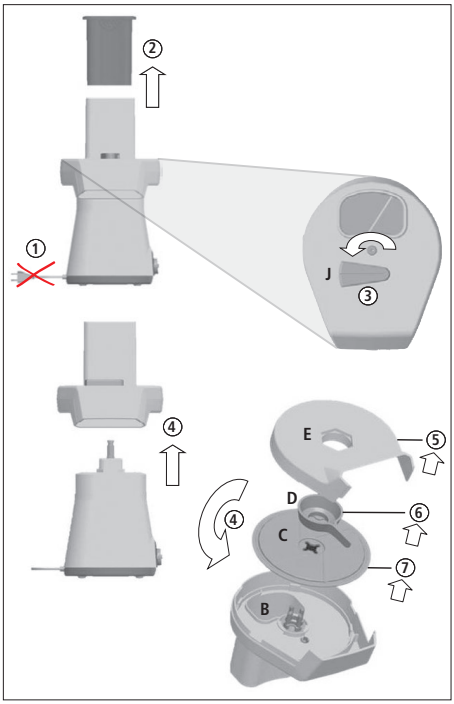

- U plaatst de schijf en monteert de rasp weer in de omgekeerde volgorde.
  BELANGRIJK: Voor het vergrendelen van het bovenste en onderste deel op de aandrijving, moet u de vergrendelschuif **J** 90° met de wijzers van de klok mee tot aan de rechteraanslag draaien. Gebruik het apparaat nooit zonder opgezet **en vergrendeld** bovenste en onderste deel van de rasp!

In gebruik nemen

- Controleer of de netstekker van het apparaat losgekoppeld is en de aan/uit-schakelaar **G** op **0** staat!
- Voordat u het apparaat in gebruik neemt, dient u alle onderdelen hiervan grondig te reinigen (zie onder **Reinigen**).
- Gebruik het apparaat alleen wanneer het volledig gemonteerd is. Gebruik het apparaat nooit zonder opgezet **en vergrendeld** bovenste en onderste deel van de rasp!
- Zet het apparaat op een stroeve, vlakke en schone ondergrond.
- Plaats een opvangschaal onder de uitvoer.
- Steek de netstekker in de contactdoos.

Apparaat inschakelen

⚠ PAS OP Gevaar voor letsel door draaiende onderdelen!
Grijp niet in het apparaat terwijl de motor draait.

AANWIJZING **Oververhitting van de motor!**
Dek de ventilatieopeningen van de aandrijving niet af!

AANWIJZING **Beschadiging door te lang gebruik.**
Het apparaat is alleen geschikt voor kortstondig gebruik van max. 10 minuten. Daarna moet het apparaat afkoelen.

Het apparaat beschikt over een aan/uit-schakelaar met 3 standen.

- Stand 0: **0** UIT
- Stand 1: • 60 omw/min
- Stand 2: •• 120 omw/min

Levensmiddelen verwerken

Doe de te verwerken levensmiddelen in porties in de vulopening van het bovenste deel. Duw aan met de stopper **A**.
INFO: U versnelt de verwerking niet door te hard aan te duwen.

Apparaat buiten gebruik stellen

- Schakel het apparaat uit (aan/uit-schakelaar **G** op **0**).
- Haal de netstekker uit de contactdoos.

Reinigen

⚠ WAARSCHUWING Gevaar voor een elektrische schok!
Haal de netstekker uit de contactdoos voordat u het apparaat schoonmaakt.

⚠ PAS OP Gevaar voor letsel door scherpe onderdelen!
De snijvlakken van de schijven zijn heel scherp! Ga voorzichtig te werk met de schijven.

AANWIJZING **Beschadiging door vaatwasser!**
De onderdelen van het apparaat zijn niet geschikt voor de vaatwasser. Reinig de onderdelen alleen met lauw water en afwasmiddel.

- Dompel de aandrijving nooit onder in water en houd deze nooit onder stromend water.
- Reinig de aandrijving alleen met een vochtige doek.
- Demonteer het apparaat en reinig alle onderdelen met lauw water en afwasmiddel.

Gebruikshandleiding rasp

Bewaren

Bewaar het apparaat in de originele verpakking, droog, stofvrij, koel en buiten bereik van kinderen.

Aanwijzingen voor de afvoer

Dit apparaat is gemarkeerd volgens de Europese richtlijn 2012/19/EU m.b.t. afgedankte elektrische en elektronische apparatuur (WEEE). De richtlijn biedt het kader voor een in heel Europa geldende inzameling en recycling van afgedankte apparatuur. Informeer bij uw speciaalzaak of uw gemeente naar de actuele verwijderingsaanwijzingen.

Originele JUPITER-schijven

AANWIJZING **Mogelijke beschadiging van het apparaat!**
Gebruik alleen originele JUPITER-schijven. Door schijven van andere fabrikanten kan de rasp beschadigd raken.

INFO: Plaats de gewenste zijde van de schijf naar boven gericht in de rasp.

Type		Gebruik
1 A/B [1) 2)]		Raspschijf grof/fijn
2 A/B [1) 2)]		Snijschijf dik/dun
3 A/B [1) 2)]		Julienneschijf dik/dun
4 [1)]		Wrijfschijf fijn
5 [1)]		Wrijfschijf grof

1) Maakt deel uit van levering.
2) Dubbelzijdig gebruik.

Technische wijzigingen voorbehouden. Alle gegevens onder voorbehoud.

Brugsvejledning rasp

DA **Tillykke med købet af din nye JUPITER-køkkenmaskine. Du har valgt et moderne stykke køkkenudstyr af højeste kvalitet. Yderligere oplysninger til dette og yderligere produkter findes i internettet under www.jupiter-gmbh.de.**

Denne enhed er beregnet til de for husholdningen eller under husholdningslignende forhold typiske mængder - **ikke erhverv**.
Husholdningslignende brug omfatter f. eks. brug i medarbejderkøkkener i butikker, kontorer, landbrugs- og andre erhvervsvirksomheder, små hoteller og lignende beboelse. Denne enhed må kun anvendes til de mængder, der normalt forarbejdes i husholdningen og kun af kort varighed på maks. 10 min. Enheden er vedligeholdelsesfri.

Læs brugsvejledningen, og her især sikkerhedsanvisningerne, opmærksomt inden brug.
Opbevar brugsvejledningen omhyggeligt og altid i nærheden af enheden.

⚠ Vigtige råd vedrørende din sikkerhed

⚠ ADVARSEL Fare for elektrisk stød!
- Træk strømstikket, før enheden rengøres.
- Kom ikke maskinen og tilslutningsledningen ned i vand.
- Hold hverken maskinen eller tilslutningsledningen under rindende vand.
- Brug kun enheden, hvis tilslutningsledningen og enheden ikke er beskadiget.

⚠ PAS PÅ Fare for kvæstelser pga. skarpe dele!
Skivernes skær er meget skarpe! Pas på med skiverne.

⚠ PAS PÅ Fare for kvæstelser pga. roterende dele!
- Du må ikke berøre enheden, når motoren kører.
- Tilfør aldrig materialet med hånden. Brug altid stamperen **A**.

⚠ PAS PÅ Utilsigtet motorstart!
- Afbryd maskinens strømforsyning (træk strømstikket):
  - hver gang efter brug
  - når du forlader rummet
  - ved strømsvigt
  - ved fejlfunktion

- Bemærk oplysningerne på typeskiltet og brug enheden udelukkende iht. disse oplysninger.
- Maskinen må kun benyttes, når den er samlet. Den må aldrig benyttes uden påsat **og låst** rasp-overdel og -underdel!
- Børn må ikke benytte enheden. Heller ikke til leg.
- Denne maskine kan benyttes af personer med begrænsede fysiske, sensoriske eller mentale evner eller manglende erfaring med eller kendskab til maskinen, hvis disse personer er under opsyn eller har fået instruktion i sikker brug af maskinen og forstået de dermed forbundne risici.
- For at undgå skader holdes enheden og tilslutningsledningen på afstand fra skarpe kanter og varme overflader.
- Reparationer på enheden må kun udføres af JUPITER-kundeservice.

Leveringsomfang

- Rasp
- 5 skiver
- Brugsvejledning

Raspens bestanddele

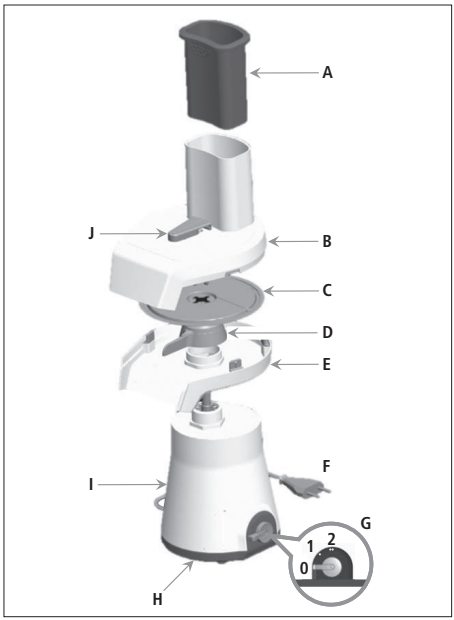

A Stamper
B Rasp-overdel
C Skive
D Skraber
E Rasp-underdel
F Tilslutningsledning med strømstik
G Tænd-/slukkontakt (3-trin)
H Typeskilt
I Drivenhed
J Låseskyder

Tekniske ændringer forbeholdes, alle oplysninger uden ansvar.

Udskiftning af skive

1 Sørg for, at strømstikket på maskinen er trukket, og tænd/sluk-kontakten **G** står på **0**!
2 Fjern stamperen **A** fra overdelen **B**.
3 Drej låseskyderen **J** 90° mod uret.
4 Tag overdelen **B** og underdelen **E** **samtidigt** fra drivenheden **I** og skru begge dele **samtidigt** på hovedet.
5 Tag underdelen **E** af.
6 Fjern skraberen **D** fra skiveholderen.
7 Fjern skiven **C** fra skiveholderen.
TIP: Vip skiven fra overdelen af og tag den i hånden.

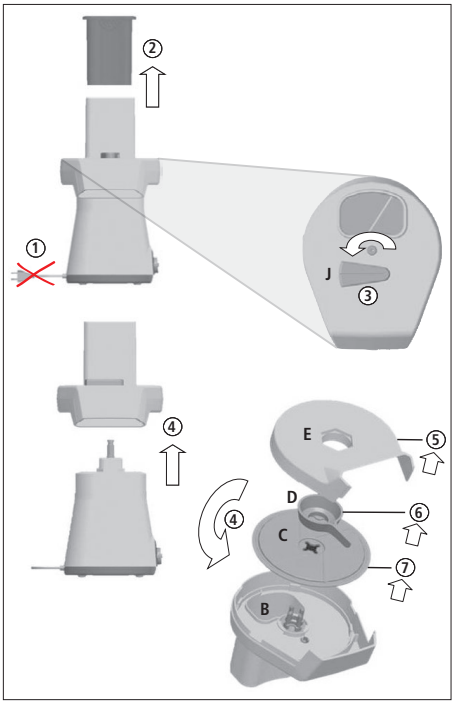

- Monteringen af skiven og samlingen af raspen foregår i omvendt rækkefølge.
  VIGTIG: Når over- og underdelen skal fastlåses med drivenheden, skal låseskyderen **J** drejes 90° med uret indtil anslaget. Den må aldrig benyttes uden påsat **og låst** rasp-overdel og -underdel!

Ibrugtagning

- Sørg for, at strømstikket på maskinen er trukket, og tænd/sluk-kontakten **G** står på **0**!
- Rens alle enhedens dele grundigt inden første brug (se afsnit **rengøring**).
- Maskinen må kun benyttes, når den er samlet. Den må aldrig benyttes uden påsat **og låst** rasp-overdel og -underdel!
- Opstil maskinen på et glidefast, plan og ren underlag.
- Sæt en opsamlingsskål under udløbet.
- Sæt strømstikket ind.

Tænd for enheden

⚠ PAS PÅ **Fare for kvæstelser pga. roterende dele!**
Du må ikke berøre enheden, når motoren kører.

BEMÆRK **Overophedning af motoren!**
Ventilationsåbningerne på drivenheden må ikke tildækkes!

BEMÆRK **Beskadigelse, fordi den har været for længe i brug!**
Enheden er kun beregnet til kort tids brug på maks. 10 minutter. Herefter skal enheden køle af.

Maskinen har en 3-trins tænd/sluk-kontakt

- Trin 0 **0** FRA
- Trin 1 • 60 o/min
- Trin 2 •• 120 o/min

Forarbejdning af levnedsmidler
Fyld det levnedsmiddel, der skal forarbejdes, portionsvist ind i overdelens påfyldningsåbning. Skub efter med stamperen **A**.
INFORMATION: Overdreven påfyldning fremskynder ikke forarbejdningen.

Nedlukning af enheden

- Tænd for maskinen (tænd/sluk-knap **G** på **0**).
- Træk strømstikket ud.

Rengøring

⚠ ADVARSEL **Fare for elektrisk stød!**
Træk strømstikket, før enheden rengøres.

⚠ PAS PÅ **Fare for kvæstelser pga. skarpe dele!**
Skivernes skær er meget skarpe! Pas på med skiverne.

BEMÆRK **Beskadigelse ved brug af opvaskemaskine.**
Enhedens dele må ikke komme i opvaskemaskinen. Delene må kun rengøres med lunkent vand og opvaskemiddel.

- Drivenheden må aldrig komme ned i vand og aldrig holdes under rindende vand.
- Drivenheden må kun rengøres med en fugtig klud.
- Fjern enheden og rengør alle bestanddele med lunkent vand og opvaskemiddel.

Brugsvejledning rasp

Opbevaring

Opbevar enheden i den originale emballage, tørt, støvfrit, køligt og utilgængeligt for børn.

Oplysninger til bortskaffelse

Dette produkt er mærket i overensstemmelse med det europæiske direktiv 2012/19/EU vedrørende brugt elektrisk og elektronisk materiel (WEEE). Direktivet danner rammen for tilbagelevering og genbrug af brugte enheder, som gælder i hele EU. Vedrørende aktuelle oplysninger vedrørende bortskaffelse kontakt venligst din forhandler eller kommunen.

Originale JUPITER-skiver

BEMÆRK **Mulige skader på enheden!**

Brug kun originale JUPITER-skiver. Skiver af andre mærker kan beskadige raspen.

INFORMATION: Læg den ønskede side af skiven, der skal pege opad, ind i raspen.

Type		Anvendelse
1 A/B [1) 2)]		Raspe-/riveskive grov/fin
2 A/B [1) 2)]		Skæreskive tyk/tynd
3 A/B [1) 2)]		Snitteskive tyk/tynd
4 [1)]		Raspe-/riveskive, fin
5 [1)]		Kartoffelriveskive

1) omfattet af leveringen
2) anvendes på begge sider

Tekniske ændringer forbeholdes, alle oplysninger uden ansvar.

Bruksanvisning multistrimlare

SV **Gratulerar till din nya köksmaskin från JUPITER. Du har valt en högkvalitativ och modern köksmaskin. Du hittar mer information om denna och övriga produkter på Internet på www.jupiter-gmbh.de.**

Denna apparat är till för att strimla livsmedel i normala mängder för användning i hushållet eller andra, liknande **icke kommersiella** sammanhang.
Med liknande avses t.ex. användning i personalkök i butiker, kontorslokaler, lantbruk och liknande företag, mindre hotell och motsvarande boendeformer**.** Använd apparaten endast med sådana mängder som är brukligt för ett normalt hushåll och endast för korttidsdrift (max. 10 minuter). Apparaten är underhållsfri.

Läs bruksanvisningen och i synnerhet säkerhetsinstruktionerna noggrant innan du börjar använda apparaten.
Spara bruksanvisningen för senare bruk och förvara den tillsammans med apparaten.

⚠ Viktig säkerhetsinformation

⚠ VARNING Risk för elektriska stötar!
- Dra ut nätkontakten innan du rengör apparaten.
- Doppa inte apparaten eller nätsladden i vatten.
- Håll inte apparaten eller nätsladden under rinnande vatten.
- Använd inte apparaten om apparaten eller nätsladden uppvisar skador.

⚠ VAR FÖRSIKTIG Skaderisk på grund av vassa delar!
Skären på skivorna är mycket vassa! Var försiktig när du hanterar skivorna.

⚠ VAR FÖRSIKTIG Skaderisk på grund av roterande delar!
- Stick aldrig in händerna i apparaten medan motorn är igång.
- Stick aldrig in det du ska skära, med händerna. Använd alltid matarproppen **A**.

⚠ VAR FÖRSIKTIG Motorn kan starta oavsiktligt!
- Koppla bort apparaten från elnätet (dra ut nätkontakten):
  - efter varje användning
  - om du lämnar lokalen
  - vid ett strömavbrott
  - vid funktionsfel.

- Beakta uppgifterna på typskylten och använd endast apparaten i enlighet med dessa specifikationer.
- Använd apparaten endast i monterat tillstånd. Använd den inte utan påsatt **och spärrad** över- och underdel!
- Barn får inte använda apparaten. Inte heller som en leksak.
- Denna apparat kan användas av personer med nedsatt fysisk, sensorisk eller mental förmåga samt av personer med bristande erfarenhet och/eller kunskap, om de övervakas eller instrueras beträffande hur apparaten används på ett säkert sätt och förstår de risker som är förknippade med användningen.
- Håll apparaten och nätsladden borta från vassa kanter och heta ytor för att undvika skador.
- Reparationer på apparaten får endast utföras av en auktoriserad JUPITER-serviceverkstad.

Leveransomfattning

- Multistrimlare
- 5 skivor
- Bruksanvisning

Multistrimlarens komponenter

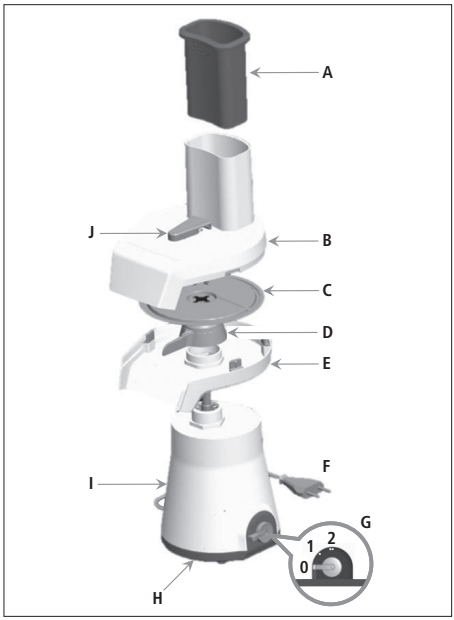

A Matarpropp
B Överdel multistrimlare
C Skiva
D Avstrykare
E Underdel multistrimlare
F Nätsladd med nätkontakt
G Strömbrytare PÅ/AV (3-stegs)
H Typskylt
I Drivenhet
J Skjutreglage

Vi förbehåller oss rätten till tekniska ändringar utan föregående meddelande.

Byte av skiva

1 Säkerställ att apparatens nätkontakt inte är ansluten och att strömbrytaren **G** står på **0**!
2 Ta bort matarproppen **A** ur överdelen **B**.
3 Vrid skjutreglaget **J** 90° moturs.
4 Ta bort överdelen **B** och underdelen **E** **tillsammans** från drivenheten **I** och vrid båda delarna **tillsammans** uppochned.
5 Ta bort underdelen **E**.
6 Ta bort avstrykaren **D** från skivhållaren.
7 Ta bort skivan **C** från skivhållaren.
TIPS: Häll ut skivan ur överdelen i handen.

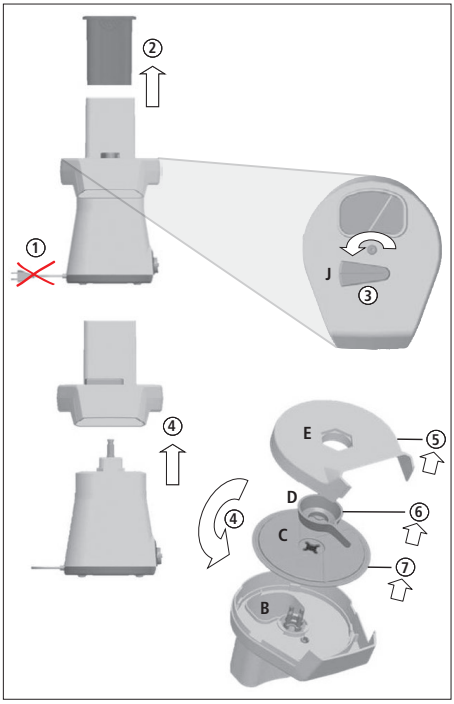

- Skivan monteras och multistrimlaren sätts ihop i omvänd ordningsföljd.
  VIKTIGT: Vrid alltid skjutreglaget **J** 90° medurs till det högra anslaget, för att spärra över- och underdelen med drivenheten. Använd den inte utan påsatt **och spärrad** över- och underdel!

Ta apparaten i drift

- Säkerställ att apparatens nätkontakt inte är ansluten och att strömbrytaren **G** står på **0**!
- Rengör alla delar av apparaten ordentligt före första användningen (se avsnittet **Rengöring**).
- Använd apparaten endast i monterat tillstånd. Använd den inte utan påsatt **och spärrad** över- och underdel!
- Placera aparaten på en halksäker, jämn och ren yta.
- Ställ ett uppsamlingskärl under utloppet.
- Anslut nätkontakten.

Slå på apparaten

⚠ VAR FÖRSIKTIG Skaderisk på grund av roterande delar!
Stick aldrig in händerna i apparaten medan motorn är igång.

***OBSERVERA* Överhettning av motorn!**
Täck inte över drivenhetens ventilationsöppningar!

***OBSERVERA* Skada pga för lång driftstid!**
Apparaten är endast avsedd för korttidsdrift (max. 10 minuter). Därefter måste apparaten svalna.

Apparaten har en 3-stegs strömbrytare.

- Steg 0: **0** AV
- Steg 1: • 60 varv/min
- Steg 2: •• 120 varv/min

Bearbeta livsmedel

Fyll på det livsmedel som du vill bearbeta i små portioner genom överdelens påfyllningsöppning. Tryck på med matarproppen **A**.
INFO: För mycket tryck skyndar inte på bearbetningen.

Ta apparaten ur drift

- Stäng av apparaten (strömbrytaren **G** i läge **0**).
- Dra ut nätkontakten.

Rengöring

⚠ VARNING Risk för elektriska stötar!
Dra ut nätkontakten innan du rengör apparaten.

⚠ VAR FÖRSIKTIG Skaderisk på grund av vassa delar!
Skären på skivorna är mycket vassa! Var försiktig när du hanterar skivorna.

***OBSERVERA* Risk för skador vid maskindisk!**
Apparatens komponenter tål inte maskindisk. Komponenterna ska endast rengöras med ljummet vatten och diskmedel.

- Doppa inte drivenheten i vatten och håll den inte under rinnande vatten.
- Rengör drivenheten endast med en fuktig trasa.
- Demontera apparaten och rengör alla komponenter med ljummet vatten och diskmedel.

Förvaring

Förvara apparaten i originalförpackningen, torrt, dammfritt, svalt och utom räckhåll för barn.

Information om avfallshantering

Denna apparat är märkt i enlighet med Europaparlamentets och rådets direktiv 2012/19/EU om hantering av elektriskt och elektroniskt avfall (WEEE). Detta direktiv utgår från producentansvar för insamling och återvinning av elektriska och elektroniska produkter på EU-nivå. Kontakta din återförsäljare eller en återvinningsstation för aktuell information om hur du avfallshanterar din apparat.

Original JUPITER-skivor

OBSERVERA **Risk för skador på apparaten!**

Använd endast original Jupiter-skivor. Du riskerar skador på multistrimlaren om du använder skivor av andra fabrikat.

INFO: Lägg in önskad sida på skivan uppåt i multistrimlaren.

Typ		Användning
1 A/B [1) 2)]		Strimmelskiva grov/fin
2 A/B [1) 2)]		Skärskiva tjock/tunn
3 A/B [1) 2)]		Stavskiva tjock/tunn
4 [1)]		Finrivskiva
5 [1)]		Malskiva

1) Ingår i leveransen.
2) Dubbelsidig användning.

Vi förbehåller oss rätten till tekniska ändringar utan föregående meddelande.

Bruksanvisning for rasp

NO **Gratulerer med kjøpet av din nye JUPITER-kjøkkenmaskin. Du har valgt en moderne kjøkkenmaskin av høy kvalitet. Du finner mer informasjon om dette og andre produkter på nettstedet www.jupiter-gmbh.de.**

Dette apparatet er ment for rasping av matvarer i vanlige mengder i husholdninger eller i husholdningslignende, **ikke-kommersielle** anvendelser.
Husholdningslignende bruk omfatter for eksempel bruk på personalkjøkken i butikker, på kontorer, landbruks- og andre kommersielle bedrifter, små hoteller og lignende bofasiliteter. Apparatet skal kun brukes til husholdningslignende matmengder og er kun egnet til kortvarig bruk på maks. 10 minutter. Enheten er vedlikeholdsfri.

Les bruksanvisningen nøye før bruk og vær spesielt oppmerksom på sikkerhetsmerknadene.
Bruksanvisningen skal oppbevares sammen med tilbehøret.

⚠ Viktige merknader for din sikkerhet

⚠ ADVARSEL Fare for strømstøt!
- Trekk ut støpslet før apparatet rengjøres.
- Apparatet og ledningen skal aldri dyppes i vann.
- Apparatet og ledningen skal aldri holdes under rennende vann.
- Du skal bare benytte apparatet når ledningen og apparatet ikke har noen skader.

⚠ FORSIKTIG Fare for personskader på grunn av skarpe deler!
Eggene på skivene er svært skarpe! Håndter derfor skivene på en trygg måte.

⚠ FORSIKTIG Fare for personskader på grunn av roterende deler!
- Grip ikke inn i apparatet når motoren er i gang.
- Dytt aldri det som kuttes opp inn for hånd. Bruk alltid stamperen **A**.

⚠ FORSIKTIG Utilsiktet motorstart!
- Apparatet frakobles strømnettet (trekk ut støpslet):
  - etter hver bruk
  - når rommet forlates
  - ved strømbortfall
  - ved funksjonsfeil

- Merk deg opplysningene på typeskiltet og ta bare apparatet i bruk i samsvar med disse opplysningene.
- Bruk apparatet kun når det er montert. Må aldri brukes uten påsatt **og låst** raspover- og underdel!
- Barn skal aldri bruke enheten. Heller ikke i lek.
- Dette apparatet kan brukes av personer med reduserte fysiske, sensoriske og mentale evner eller som mangler erfaring og/eller kunnskap, dersom de er under tilsyn eller har fått opplæring i sikker bruk av apparatet og har forstått farene som en slik bruk medfører.
- For å unngå skader skal du holde apparatet og ledningen unna skarpe kanter og varme overflater.
- Reparasjoner på apparatet skal kun utføres av JUPITER-kundeservice.

Leveringsomfang

- Rasp
- 5 skiver
- Bruksanvisning

Raspens deler

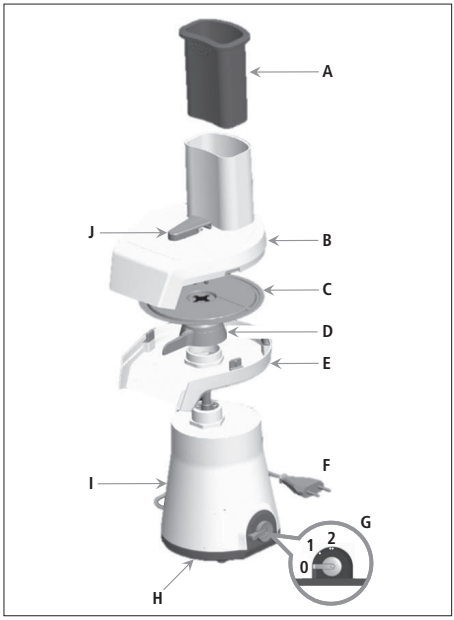

A Stamper
B Raspoverdel
C Skive
D Visker
E Raspunderdel
F Ledning med støpsel
G Av-/På-bryter (3-trinns)
H Typeskilt
I Motorenhet
J Låseslå

Med forbehold om tekniske endringer alle opplysninger uten garanti.

Skifte skive

1 Kontroller at apparatets strømstøpsel er trukket ut og at Av-/På-bryter **G** står på **0**!
2 Ta stamperen **A** ut av overdel **B**.
3 Vri låseslåen **J** 90° mot klokken.
4 Ta overdel **B** og underdel **E** **sammen** av motorenheten **I** og snu begge deler **sammen** på hode.
5 Ta av underdel **E**.
6 Ta viskeren **D** av skiveholderen.
7 Ta skiven **C** av skiveholderen.
TIPS: Dette gjøres enklest ved å vippe skiven fra overdelen inn i hånden.

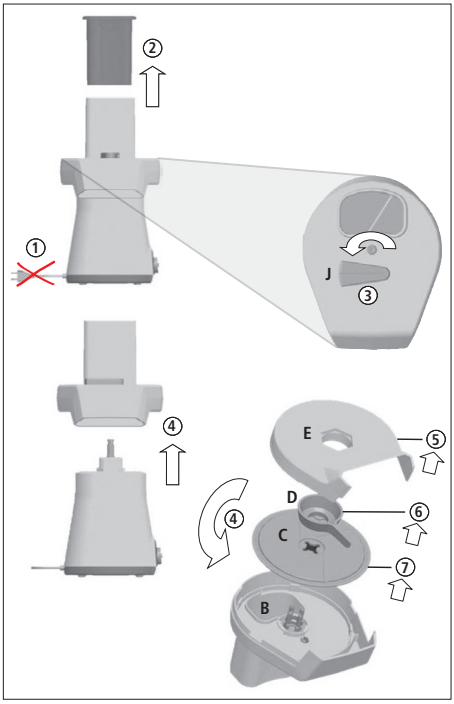

- Monteringen av skiven og raspen skjer i omvendt rekkefølge.
  VIKTIG: For å låse over- og underdel til motorenheten, må du vri låseslåen **J** 90° med klokken inntil høyre anslag. Må aldri brukes uten påsatt **og låst** raspover- og underdel!

Idriftsetting

- Kontroller at apparatets strømstøpsel er trukket ut og at Av-/På-bryter **G** står på **0**!
- Før første gangs bruk skal alle delene til apparatet rengjøres nøye (se avsnittet **Rengjøring**).
- Bruk apparatet kun når det er montert. Må aldri brukes uten påsatt **og låst** raspover- og underdel!
- Sett apparatet på et sklisikkert, flatt og rent underlag.
- Sett en oppsamlingsskål under munningen.
- Sett inn støpslet.

Slå på apparatet

⚠ FORSIKTIG Fare for personskader på grunn av roterende deler!
Grip ikke inn i apparatet når motoren er i gang.

MERKNAD **Motoren overopphetes!**
Luftehullene på motorenheten skal ikke tildekkes!

MERKNAD **Skade ved for lang driftstid!**
Apparatet er kun ment til kortvarig bruk på maks. 10 minutter. Deretter må apparatet kjøles ned.

Apparatet har en 3-trinns På-/Av-bryter.

- Trinn 0: **0** AV
- Trinn 1: • 60 o/min
- Trinn 2: •• 120 o/min

Behandle mat
Bruk overdelens fylleåpning til porsjonsvis påfylling av maten som skal prosesseres. Skyv maten inn med stamperen **A**.
INFO: Å stappe inn for mye vil ikke øke prosesseringshastigheten.

Sette apparatet ut av drift

- Slå av apparatet (På-/Av-bryter **G** på **0**).
- Trekk ut støpslet.

Rengjøring

⚠ ADVARSEL Fare for strømstøt!
Trekk ut støpslet før apparatet rengjøres.

⚠ FORSIKTIG Fare for personskader på grunn av skarpe deler!
Eggene på skivene er svært skarpe! Håndter derfor skivene på en trygg måte.

MERKNAD **Skade fra oppvaskmaskin!**
Delene til apparatet er ikke egnet for oppvaskmaskin. Delene skal kun rengjøres med lunkent vann og oppvaskmiddel.

- Motorenheten skal aldri dyppes i vann og aldri holdes under rennende vann.
- Motorenheten skal kun rengjøres med en fuktig klut.
- Demonter apparatet og rengjør alle deler med lunkent vann og oppvaskmiddel.

Oppbevaring

Oppbevar apparatet i originalemballasjen på et tørt, støvfritt og kjølig sted borte fra barn.

Bruksanvisning for rasp

Tips til avfallshåndtering

Dette apparatet er merket i samsvar med EU-direktivet 2012/19/EU om gamle elektriske og elektroniske apparater (WEEE). Direktivet setter opp rammevilkårene for retur og gjenvinning av gamle apparatet innenfor EU. Vennligst la deg informere om de aktuelle forskriftene om avfallshåndtering hos din fagforhandler eller lokale myndigheter.

Original JUPITER-skiver

MERKNAD **Mulig skade på apparatet!**
Benytt bare originale JUPITER-skiver. Skiver fra andre produsenter kan skade raspen.

INFO: Ønsket side på skiven legges vendt oppover inn i raspen.

Type		Bruksområde
1 A/B 1) 2)		Raspskive grov/fin
2 A/B 1) 2)		Kutteskive tykk/tynn
3 A/B 1) 2)		Stavkutteskive tykk/tynn
4 1)		Finraspskive
5 1)		Riveskive

1) Finnes i leveringsomfanget.
2) Vendbar.

Med forbehold om tekniske endringer alle opplysninger uten garanti.

Jupiter Küchenmaschinen GmbH
- Customer Service Center -
Raiffeisenstraße 8
73249 Wernau
Germany

Telefon: +49 (0)7153 - 55930 0
Fax: +49 (0)7153 - 55930 29

eMail: service@jupiter-gmbh.de

JUPITER Internetseite: www.jupiter-gmbh.de

860 151-0001 07/2014